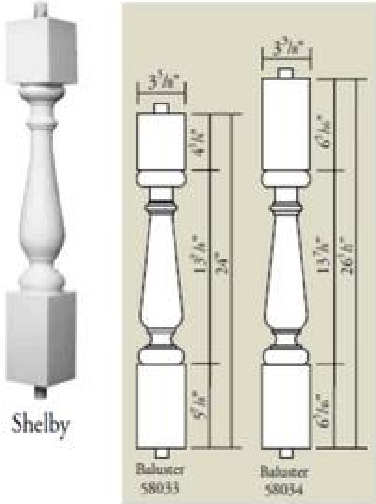

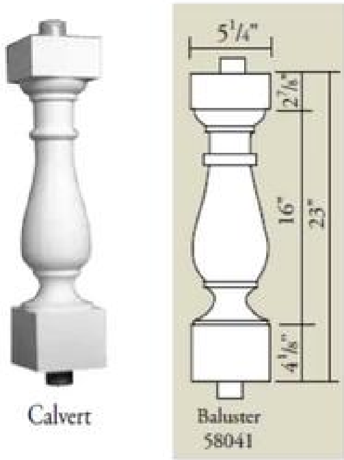

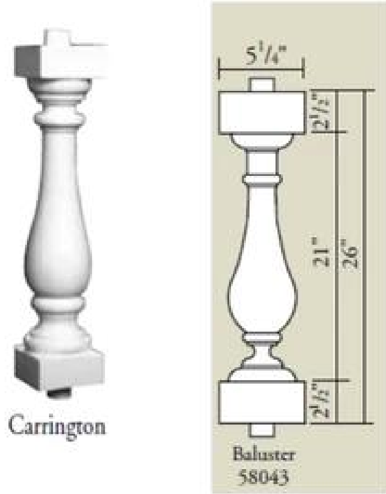

Feature：

1. □□□□□□□□□□□□□□
2. □□□□□□□□□□□□□□□□□□
3. □□□□□□□□□□□□□□□□□□□□□
4. □□□□□□□□□□□□□□□□□□□□□□
5. □□□□□□□□□□□□□□□□□

Specification

□□□□□□□PU□□□ □□□□□□□□□PU □□ MDF □□□□□□□□□□□□□□□□□
□□□□□□□□□□□□□□□□□□

1. □□□□
□□□ PU □□□□□□□□□□□□□□□□□□□□□□□□□□□□□□UV□□□PVC□□□□□□□□□□□□□
2. □□
3. □□□ (ASTM E-84□□□ 20)
4.□&□□□□□&□□□□□□PU□□□□□
5.□□□□□□□□□□□

6. □□□□□□□□□□□□□□

7.□□: ISO 9001:2008□RoHS□REACH

□□□

1	□□	PU □□□□□□□□□□□□□□□□□□□□□□□□ PU □□□□□□□□
2	MOQ	100□
3	□□□	□□□□□□□□□□
4	□□□□□	□□□□□□□
5	□□□□	PU□□□□□□□
6	□□□□	T/T
7	□□□□□	□□□□□□□□□□□□□□□□□□□□□□
8	□□□	□□□□□□□□□□□□□□□□□□□□□□□□□□□□□
9	□□□□□□□□□	□□□□□□□□□□□□□□□□□□□□□□□□□□□
10	□□	□□□□□□□□□□□□□□□ 40 □□
11	□□	□□

Products applications

Products applications

Our company

Finehope □ 2002 □□□□□□□□□□□□ 100 □□□□□□□□□□□□ 41 □□□□□□□ 32 □□□□□□□□ 7000 □□1000□□□□□□□□□□

-
-

-
-

Quality control

-

- 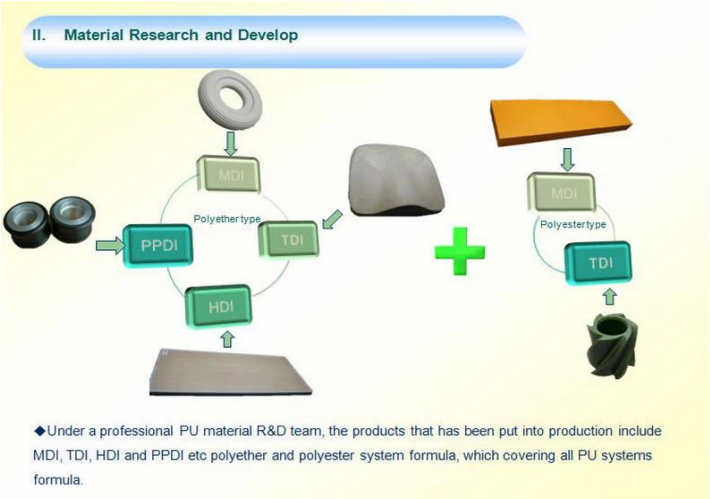

Certifications

FAQ

1. Finehope □□□□□□□□□□□□□□?

1. 1.□□□□□□□□□□□□□□□□□□□□□□□□□□□□□
2. 2. □□□□□□□□□□□□□□□□□□□□□□□□□□□□□□□□□□□□□□
3. 3. Finehope □□
4. 4. □□□□□□□□□□□□□□□
5. 5. □□□□□□□□□□□□□□□□□□□□□□□
6. 6. PU□□□□□□□□□□□□□□□□□□□□□□□□
7. 7. Finehope □□

2.□□□□□□□□□□□□□□□□□□□□□□□□□□□

1. 1. □□□□: □□□□□□□□□□□(APQP)□
2. 2. Finehope □□□□□□□□□□□□□□□□□□□□□□□□□□□□□□□□□□□□□□
3. 3. □□□□□□□□□□□□□□□□□□□□□□□□□□□□□
4. 4. □□□□□□□□□□□□□□□□□□□□□□□□□□□□□□□□□□□□
5. 5. □□□□□□□□□□□□□□□□□□□□□□□□□□□□□□□□□□□□□

3. Finehope [illegible]?

1. 1. [illegible]
2. 2. [illegible]
3. 3. [illegible]
4. 4. [illegible]

4. [illegible]

1. Finehope[illegible]PU[illegible]PU[illegible]
[illegible]CAT[illegible]FIAT[illegible]TVH[illegible]GGP[illegible]12[illegible]